Adria Type V-L-NS, V-IL-NS

Toepassingsgebied:

Montage in de muuropening **buiten (V-L-NS) of binnen (V-IL-NS)**

Borstelpositie: Onder

Inbouwdiepte: 40 mm

Bestelmaten:

Breedte: = In de dag breedte
Hoogte: = In de dag hoogte

Bij verschillende breedte en/of hoogte maten de kleinste maat opgeven.

Maximale bestelbreedte: Zie internet
Maximale bestelhoogte: Zie internet

Gebruikte profielen: M 1:1,5

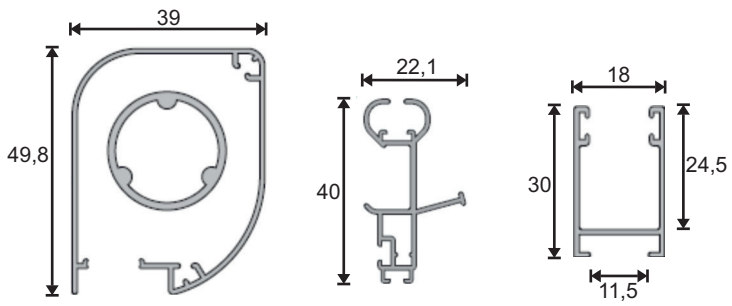

Rolhorcassette Greeprail Geleiderail

Verticaal-doorsnede:

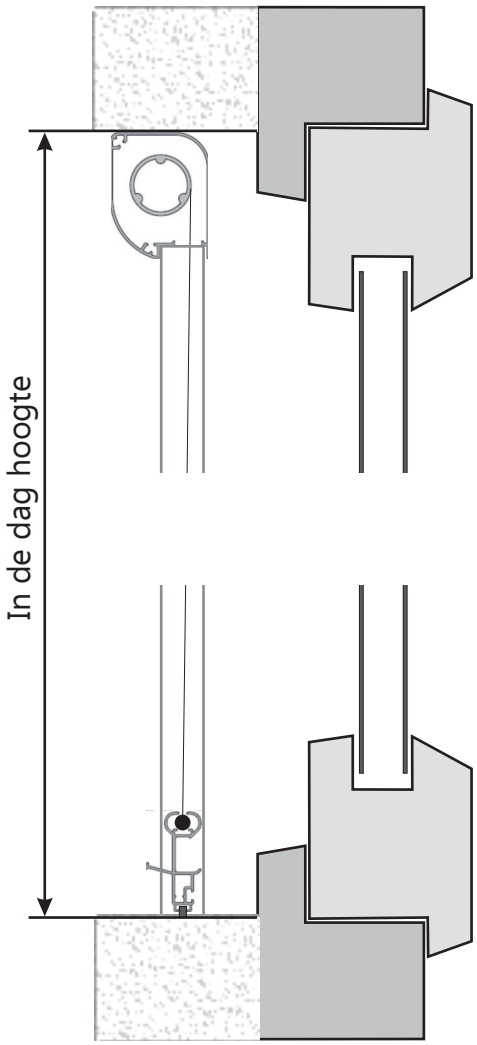

Horizontaal -doorsnede:

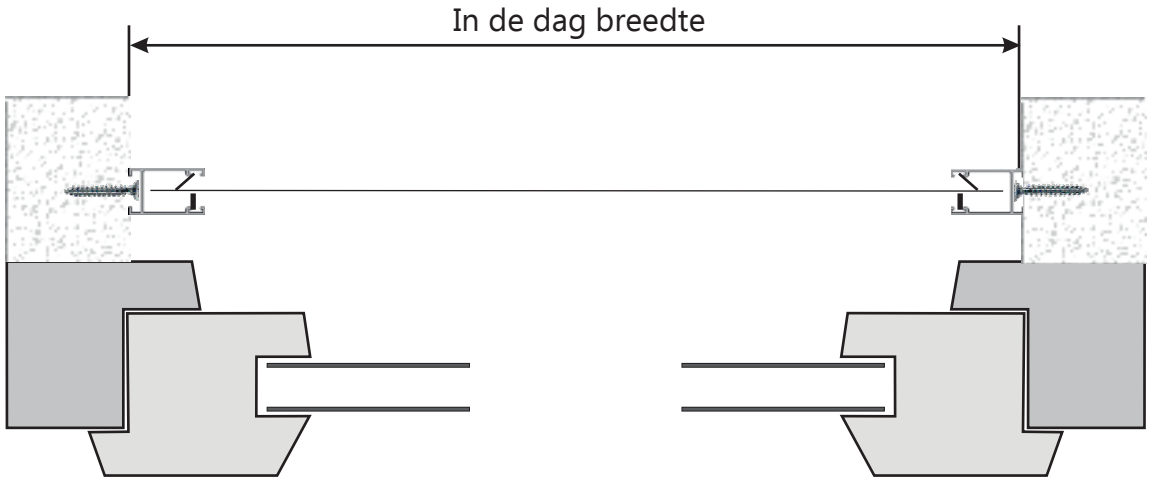

Details voor model

Adria Type V-RF-VS

Voor ramen
geschroefd in de dagkant, maar direct op het raamkozijn

Toepassingsgebied:

Montage in de dagkant, maar direct op het raamkozijn.

Borstelpositie: Zijdelings

Inbouwdiepte: 40 mm

Bestelmaten:

Breedte: = In de dag breedte
Hoogte: = In de dag hoogte

Bij verschillende breedte en/of hoogte maten de kleinste maat opgeven.

Maximale bestelbreedte: Zie internet
Maximale bestelhoogte: Zie internet

Gebruikte profielen: M 1:1,5

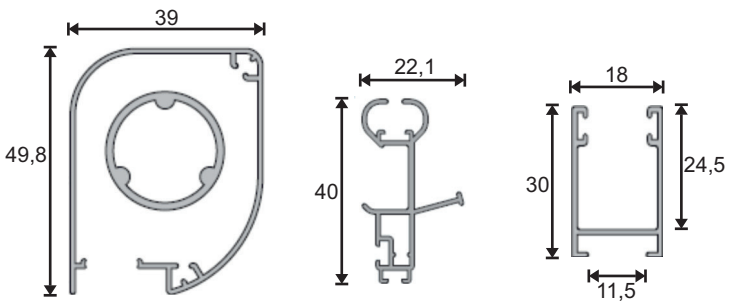

Rolhorcassette Greeprail Geleiderail

Verticaal-doorsnede:

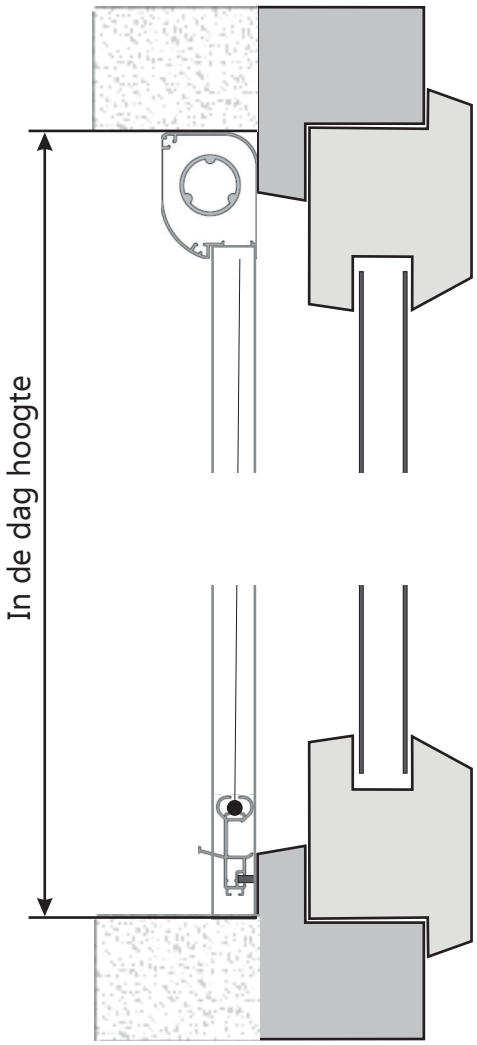

Horizontaal -doorsnede:

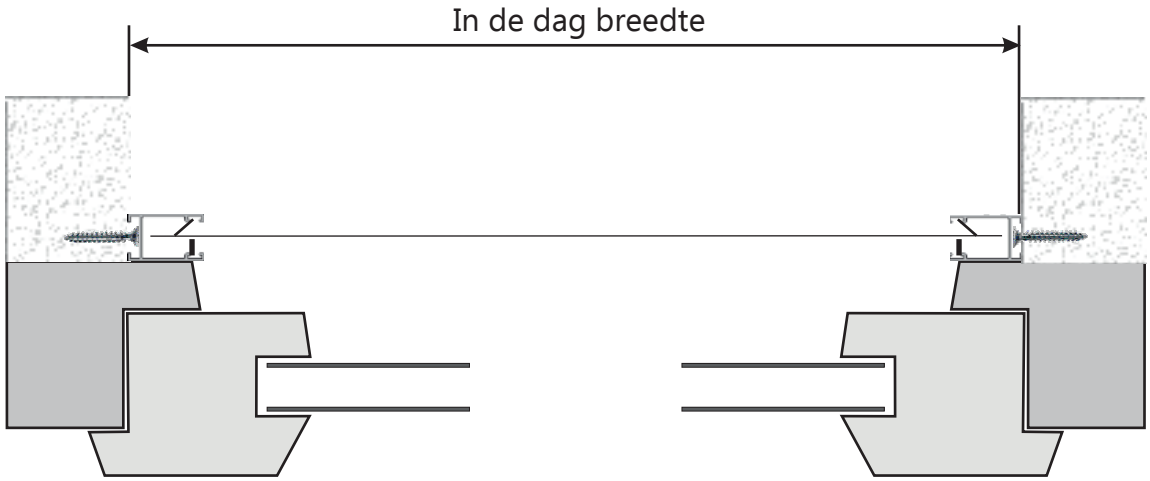

Details voor model

Adria Type V-RF-VS

Voor ramen
rechtstreeks op het raamkozijn geschroefd

Toepassingsgebied:

Montage op het raamkozijn.

Borstelpositie: Zijdeling

Inbouwdiepte: 40 mm

Bestelmaten:

Breedte: = In de dag breedte
Hoogte: = In de dag hoogte

Bij verschillende breedte en/of hoogte maten de kleinste maat opgeven.

Maximale bestelbreedte: Zie internet
Maximale bestelhoogte: Zie internet

Gebruikte profielen: M 1:1,5

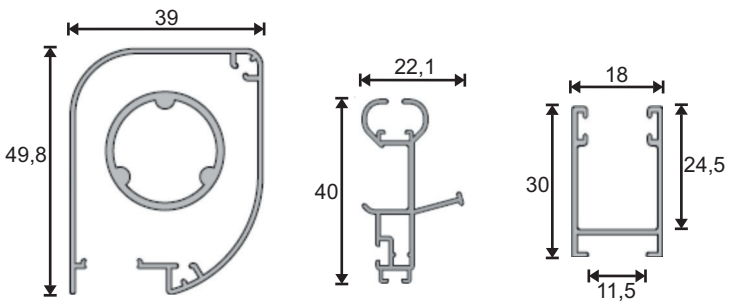

Rolhorcassette Greeprail Geleiderail

Verticaal-doorsnede:

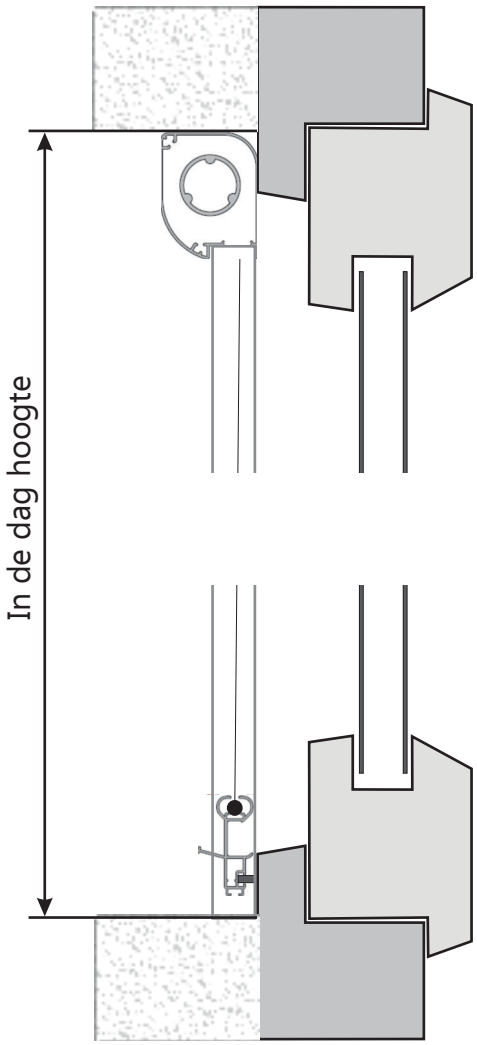

Horizontaal -doorsnede:

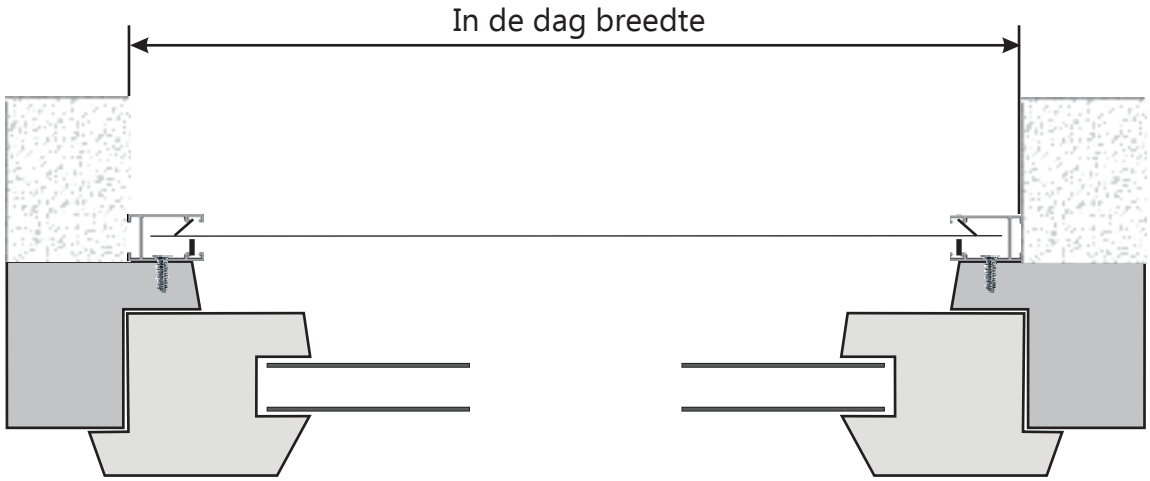

Details voor model

Adria Type V-F-NS

Voor ramen
Frontaal aan muur met uistekende vensterbank

Toepassingsgebied:

Montage op de binnen- of buitenmuur voor de dagkant. Greeprail dicht tegen de uitstekende vensterbank af.

Borstelpositie: Onder

Inbouwdiepte: 40 mm

Bestelmaten:

Breedte: = In de dag breedte
Hoogte: = In de dag hoogte

Bij verschillende breedte en/of hoogte maten de grootste maat opgeven.

Maximale bestelbreedte: Zie internet
Maximale bestelhoogte: Zie internet

Gebruikte profielen: M 1:1,5

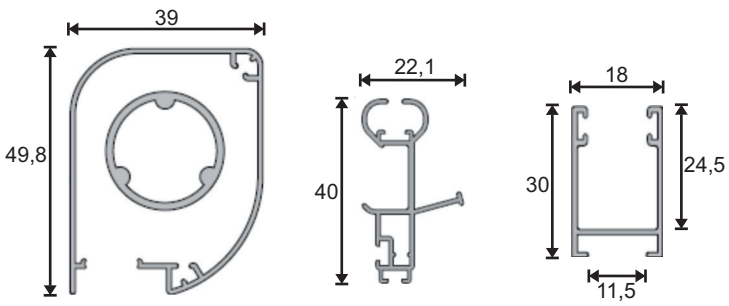

Rolhorcassette Greeprail Geleiderail

Verticaal-doorsnede:

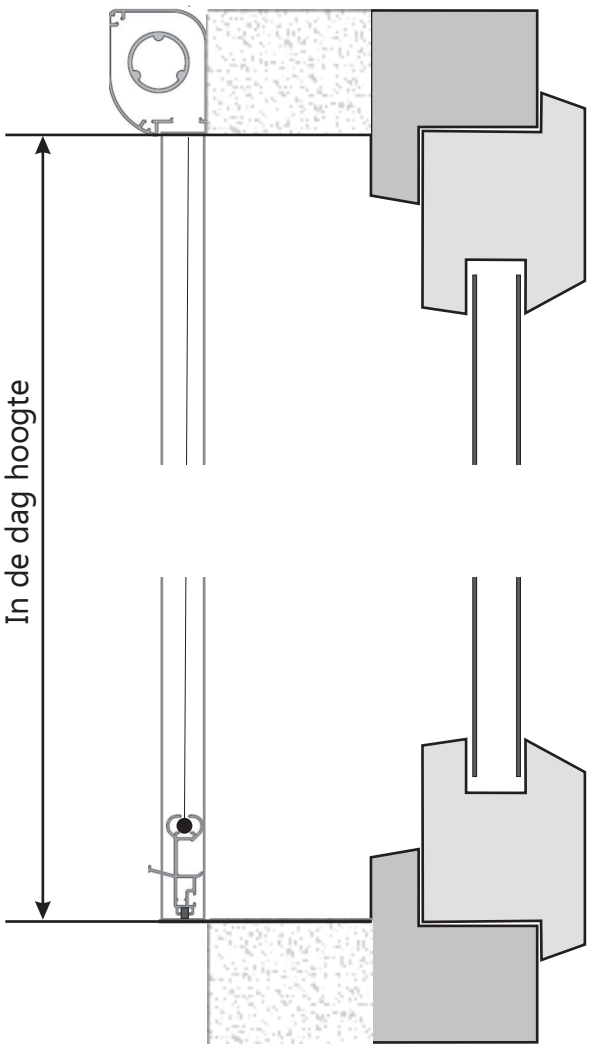

Horizontaal -doorsnede:

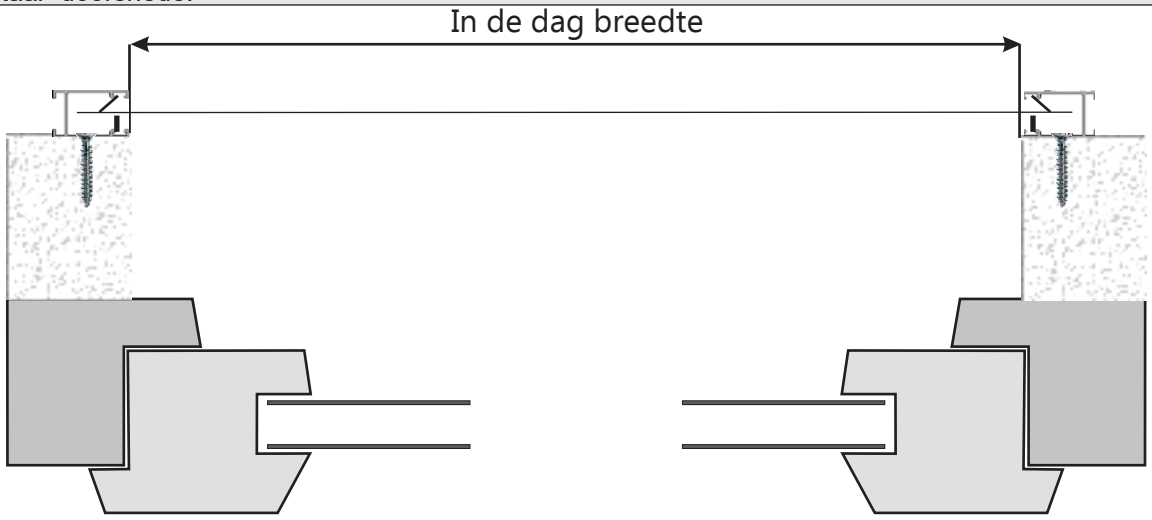

Details voor model

Adria Type V-F-VS

Voor ramen

Frontaal aan muur/raamkozijn, zonder uitstekende vensterbank

Toepassingsgebied:

Montage op de binnen- of buitenmuur voor de dagkant. Greeprail dicht af tegen de muur.

Borstelpositie: Zijdelings

Inbouwdiepte: 40 mm

Bestelmaten:

Breedte: = In de dag breedte
Hoogte: = In de dag hoogte

Bij verschillende breedte en/of hoogte maten de grootste maat opgeven.

Maximale bestelbreedte: Zie internet
Maximale bestelhoogte: Zie internet

Gebruikte profielen: M 1:1,5

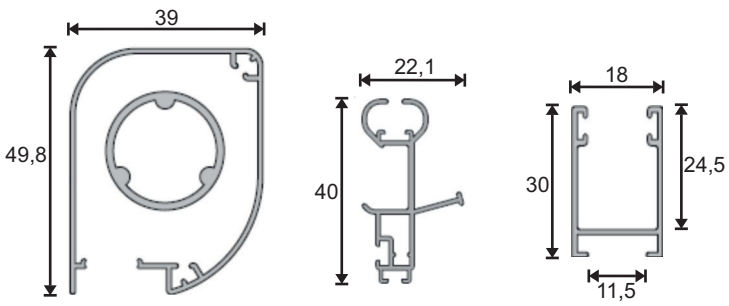

Rolhorcassette Greeprail Geleiderail

Verticaal-doorsnede:

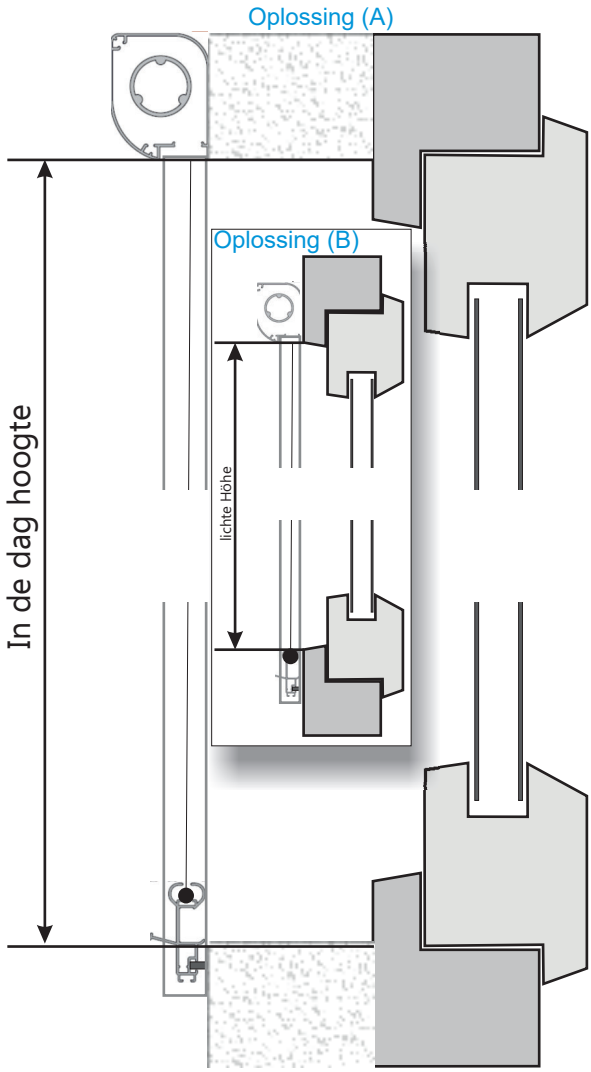
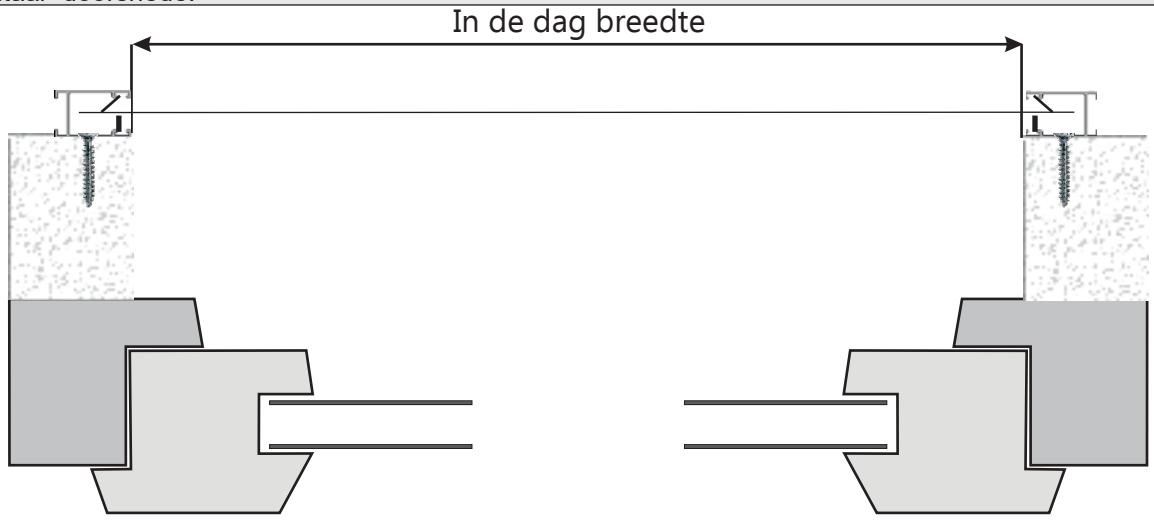
Horizontaal -doorsnede: