Wichtige Hinweise zur Spannung der Schnüre und zum Entfernen der Folie

FOLIE ENTFERNEN

1. Die **Verpackungs-Folie mit den Händen entfernen, nicht mit einem Messer** (Gefahr des Zerschneidens der Plissee-Schnüre)!

2. **Bei der KIT-Version (Bausatz) vor dem Entfernen der Folie unbedingt die Montageanleitung beachten!**

SPANNUNG DER SCHNÜRE

3. Die **waagrecht verlaufenden Schnüre im Falt-Netz dürfen nicht zu stark gespannt** sein, sondern müssen ganz leicht durchhängen - sonst könnten die Schnüre mit der Zeit reißen! Ebenso sollten diese auch **nicht in großen Schlaufen herunterhängen.**

4. **Die Schnüre im Bodenprofil dürfen auf keinen Fall über Kreuz oder schräg laufen!** Die Schnüre müssen sauber und parallel zueinander in den Schienen verlaufen.

5. Beachten Sie **weitere Infos zum Spannen der Schnüre in der Montageanleitung**.

System Slimline18Pro

Plissee-Schiebetür 1-flügelig

Montageanleitung für Typ H-L-NE

Erforderliche Werkzeuge

Akkuschrauber / Bohrmaschine

Bandmaß

Wasserwaage

Schraubendreher (Kreuz-Schlitz)

Detailansicht und Zubehör

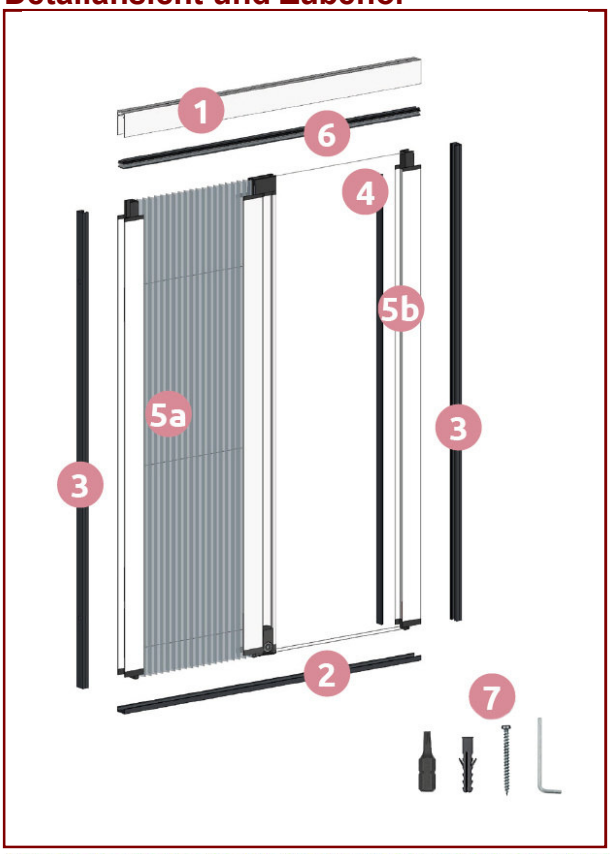

(1) Obere Führungsschiene

(2) Untere Führungs-/Bodenschiene

(3) Befestigungsprofil

(4) Verschlussprofil aus PVC

(5) Gewebepaket

(5a) Kasten mit Griffschiene

(5b) Anschlagprofil

(6) Ausgleichsprofil

(7) Befestigungsmaterial (Schrauben, Bit, Dübel, Sechskantschlüssel)

Achtung! Bei dem in der Lieferung enthaltenen Befestigungsmaterial handelt es sich um universelle Schrauben und Dübel.

Es kann notwendig sein, dass Sie sich für Ihre spezielle Montagesituation andere Schrauben und Dübel im Baufachmarkt besorgen müssen.

Führen Sie nur die in dieser Anleitung aufgeführten Wartungsschritte aus!

Das Insektenschutz-Produkt ist bestimmt zum Schutz gegen Insekten, Kriechtiere und kleine Reptilien und garantiert weder einen Einbruchschutz, noch verhindert es den Sturz eines Kindes oder von Gegenständen aus dem Fenster.

Bei diesem System handelt es sich um ein Plissee, welches horizontal (seitlich) bedient wird und für die Verwendung von einer erwachsenen Person oder einem älteren Kind gedacht ist.

Insetto behält sich vor, ganze Abänderungen oder Verbesserungen ohne Hinweis darauf vorzunehmen und lehnt jegliche Verantwortung für eine ungenaue Datenangabe ab.

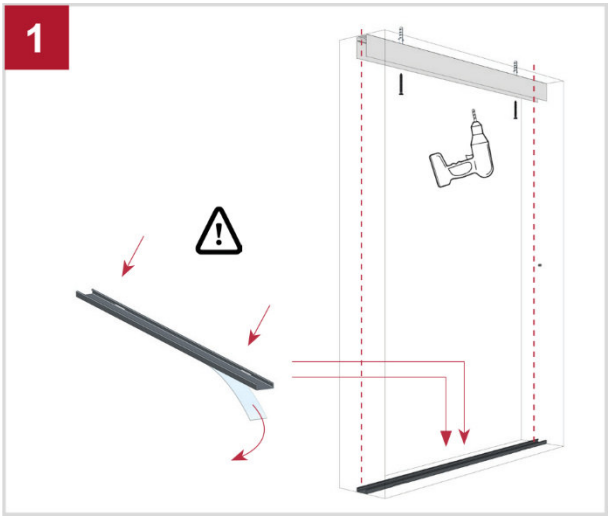

Die obere Führungsschiene (1) mit Schrauben (und ggf. Dübeln) in Decke/Sturz befestigen (Schrauben-Bit siehe Zubehörpäckchen).

Zur Vorbereitung der Anbringung der unteren Führungsschiene (2), den Boden reinigen. Anschließend gründlich trocknen lassen.

Achtung! Die untere Führungsschiene (2) mit den Entwässerungslöchern nach außen am Boden befestigen.

Den Schutz des doppelseitigen Klebebandes entfernen und die untere Führungsschiene (2) an der entsprechenden Position – parallel zur oberen Führungsschiene (1) – fixieren.

Das Ausgleichsprofil (6) in die obere Führungsschiene (1) einführen. Dann mit sanftem Druck das am Ausgleichsprofil (6) befindliche PVC-Profil in die Nut der oberen Führungsschiene (1) einklicken.

Achtung! Das PVC-Profil des Ausgleichsprofils (1) muss auf der gesamten Länge eingeklickt sein! Ansonsten wird die Bedienung des Plissees beeinträchtigt.

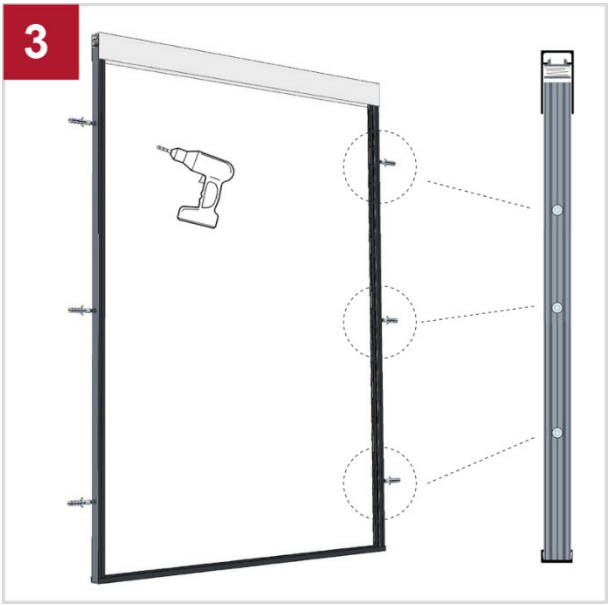

Die Befestigungsprofile (3) in den Führungsschienen (1 und 2) positionieren und auf den beiden Seiten der Leibung mit Schrauben und ggf. Dübel fixieren.

Achtung! Die Befestigungsprofile (3) müssen mittels einer Waage ausgerichtet werden, damit diese exakt senkrecht verlaufen.

Das Gewebepaket (5) zwischen die Führungsschienen stellen. (1 und 2)

Das Gewebepaket (5) mit der Seite des Anschlagprofils (5b), auf der gewünschten Anschlagseite, gegen eines der Befestigungs-profile (3) schieben.

Info: Die Anschlagsseite ist die Seite, zu welcher das Plissee zum Öffnen gezogen wird. Diese wird von Ihnen vor Ort festgelegt.

Mit leichtem Druck auf der ganzen Höhe des schon fixierten Befestigungsprofils (3) in dessen schwarze Halteklammern einklicken.

Das Kastenprofil mit Griffschiene (5a) in die Gegenrichtung verschieben und mit leichtem Druck auf ganzer Höhe im schon fixierten Befestigungsprofil (7) und dessen schwarze Halteklammern einklicken.

Regulierung der Schnüre

7

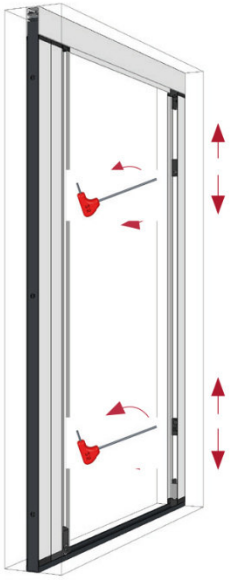

Bei einer eventuellen Regulierung aller Schnüre, bitte an den Schnurhaltern des Anschlagprofils (5b) oben und unten so arbeiten, sodass alle Schnüre gespannt sind.

8

Bei Bedarf die Einstellung der einzelnen Schnüre direkt auf der Kante des Kastenprofils (5a) vornehmen. Verwenden Sie dafür einen Schraubendreher (keinen Akkuschrauber!).

9

Die richtige Position der unteren Schnüre beachten!

Diese dürfen weder verdreht noch verklemmt sein!

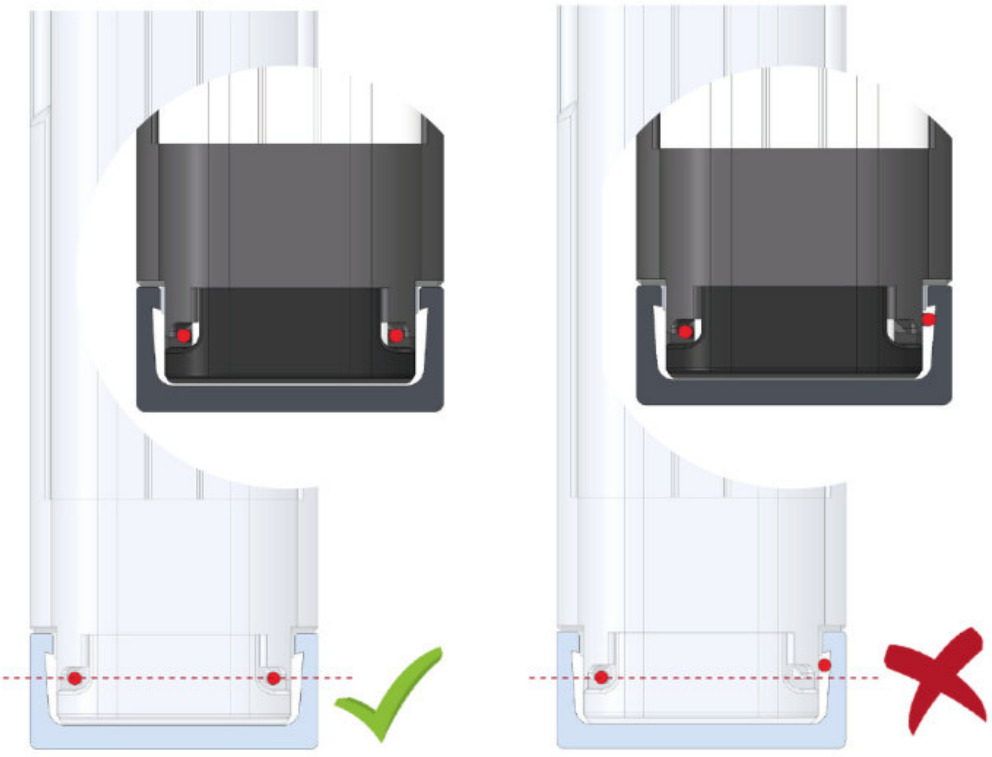

Abschließend das PVC-Profil (4) im Anschlagprofil (5b) einklicken.

Achtung! Das Profil muss unten, wo sich der bearbeitete Teil befindet, positioniert werden.

Anleitung zur Demontage, wenn erforderlich

Um das Gewebepaket herauszunehmen, ziehen Sie an der oberen Schnur, die sich durch das Netz zieht.
Entfernen Sie das Magnetprofil mithilfe eines flachen Schraubenziehers, den Sie als Hebel ansetzen (das Magnetprofil wurde zuvor hineingedrückt). Ziehen Sie nun am Aluminiumprofil, bis sich das Profil komplett aus den Clip-Halterungen gelöst hat.

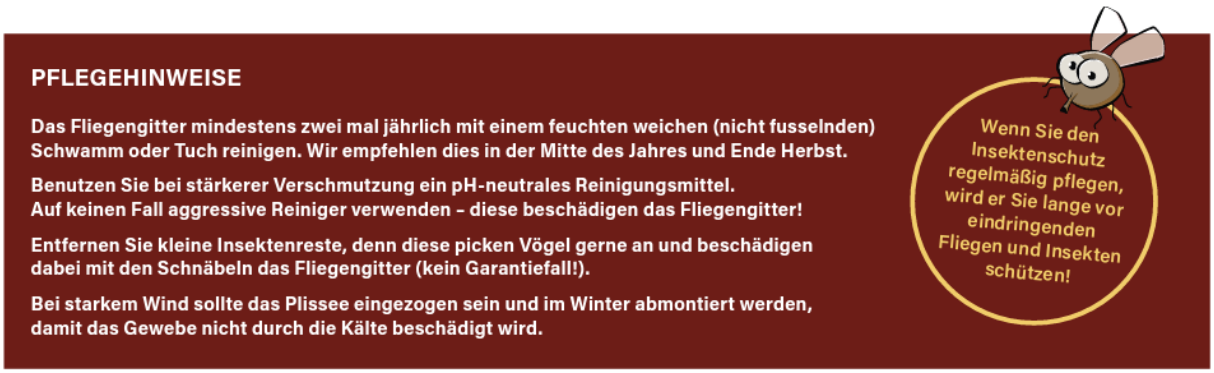

Wichtige Informationen zu Ihrem gekauften Plissee

… damit es Ihnen auch lange Freude macht!

Bitte beachten Sie ergänzend zur Montageanleitung folgende Hinweise:

1. Die Plissee-Schnüre, welche das Plissee-Netz spannen, dürfen weder zu stark gespannt sein, noch in großen Schlaufen durchhängen. Richtig ist es, wenn die Schnüre minimal durchhängen, denn nur so ist garantiert, dass sich das Plissee leichtgängig bedienen lässt und die Schnüre nicht reiben und dadurch auf Dauer reißen könnten. Am Ende der Montage können Sie die Spannung der Schnüre ggf. regulieren, indem Sie die hinter dem Magnet befindlichen sogenannten Justierblöcke in ihrer Position verschieben. Weitere wichtige Informationen dazu finden Sie am Schluss der Montageanleitung!
2. Prüfen Sie regelmäßig die Sauberkeit der unteren Führungsschiene. Steinchen oder sonstige scharfkantige Gegenstände können die Schnur und das Netz beschädigen.

Sie haben auf das System Slimine18Pro eine **Garantie von 2 Jahren ab Lieferdatum**. Sollten innerhalb dieses Zeitraums Mängel entstehen, welche trotz korrekter Montage, Bedienung und Pflege/Wartung auftreten, haben Sie Anspruch auf die Garantieleistung. Heben Sie daher die Rechnung bitte sorgfältig auf.

Ausgeschlossen vom Garantieanspruch sind folgende Mängel:

- Schäden, die aufgrund falscher Montage, Bedienung oder Pflege/Wartung entstehen.
  Zum Beispiel:
  ... Beschädigungen am Plissee-Netz, verursacht durch falsch montierte und dadurch überstehende Schraubenköpfe in den Befestigungsprofilen.
  ... Schnüre die reißen, weil diese falsch gespannt wurden (dazu zählen zu stark gespannte Netzschnüre und überkreuzt montierte Schnüre in den Laufschienen). ... Beschädigungen am Gewebe oder an den Profilen, welche auf aggressive Reinigungsmittel zurückzuführen sind.
  ... Beschädigungen am Gewebe oder an den Profilen, welche durch extreme Kälte- oder Hitzeeinwirkung außerhalb des normalen klimatischen Bereichs oder durch Hagelschlag entstanden sind.

- Schäden, die auf Fremdeinwirkung zurückzuführen sind.
  Zum Beispiel:
  ... wenn die Schnüre oder das Plissee von einem Tier oder Menschen zerrissen wurden.
  ... wenn Metall- oder Kunststoffteile (Laufschienen, Wand- und Anschlagprofile, Schrauben) von einem Tier oder Menschen beschädigt wurden. Sollten Garantieansprüche innerhalb der 2-jährigen Garantiezeit anfallen, so fordern Sie bei uns bitte den Reparaturschein an.

REPARATURSCHEIN für Systeme Slimline22 & Slimline18

Inanspruchnahme der 2-jährigen Garantie

Kundendaten

Kundennummer (sofern bekannt): ☐

Rechnungsadresse
Organisation:
Name:
Straße:
PLZ/Ort:

Abweichende Lieferadresse
Organisation:
Name:
Straße:
PLZ/Ort:

Ansprechpartner:
Telefon (tagsüber):

E-Mail:
Fax:

Beschreibung des Schadens

Zutreffendes bitte ankreuzen:

☐ Schnüre am Netz gerissen

☐ Schnüre in der oberen oder unteren Laufschiene gerissen

☐ Das Netz selbst ist eingerissen

☐ Die Metallprofile sind verbogen

☐ _____

Freie Zeilen für weitere Informationen (falls notwendig):

_____

_____

_____

Schicken Sie uns das ausgefüllte Formular mit **Rechnungskopie** entweder **per E-Mail** oder Fax zu. Wir werden uns dann mit Ihnen innerhalb kurzer Zeit per E-Mail oder telefonisch in Verbindung setzen und das weitere Vorgehen zur Schadensregulierung besprechen.

Kontaktdaten für Einsendung des Reparaturscheins (die aktuellsten Daten finden Sie auf www.insetto.eu im Impressum):
E-Mail: kontakt@insetto.eu
Fax: 09802 / 25497-0

Konformitätserklärung:

CE

Insetto GmbH
Gewerbering 30
D-91629 Weihenzell

18

LE-18-001
LE-18-002

EN 13561:2015/AC:2016
Insektenschutzgitter
Widerstand gegenüber Windlasten: Klasse 0